DSS02423I REVC 8/04

ENGLISH

Starter Pulley
P/N 393618

Safety Considerations

These instructions will alert you to certain things you should do very carefully. If you don't, you could . . .
- hurt yourself, or bystanders
- hurt boat operator, passengers
- damage the machinery

Safety symbol, ⚠, appears next to information important to prevent you and others from being hurt.

Note symbol, Note, appears next to information important to keep machinery from being damaged.

Product Reference & Illustration

When reference is made to a brand name, product or specific tool, an equivalent product may be used in place of the referred to product. Substitute products used must have equivalent characteristics, including type, strength, and material. Incorrect substitution may result in product malfunction and possible injury to the operator and/or passengers.

All photographs and illustrations used may not necessarily depict actual models or equipment, but are intended only for reference. Specifications used are based on the latest product information available at the time of publication.

ESPAÑOL

Polea de Arranque
P/N 393618

Consideraciones de Seguridad

Estas instrucciones lo alertaran hacia ciertas cosas que usted deberá hacer muy cuidadosamente. Si usted no las hace, podria . . .
- herirse o herir a espectadores
- herir al operador del barco o a los pasajeros
- dañar la maquinaria

El símbolo de seguridad, ⚠, que aparece junto a la información importante es para evitar que usted o otras personas se hieran.

El símbolo, Note, que aparece junto a la información importante es para mantener la maquinaria libre de ser dañada.

Referencia de Productos e Ilustraciones

Cuando se hace referencia a una marca, producto o herramienta específica, un producto equivalente puede ser usado en lugar del producto referido. Los productos usados como substitutos, deberán tener características equivalentes, incluyendo tipo, resistencia y material. Substitución incorrecta puede resultar en mal funcionamiento del producto y en posibles heridas al operador y/o pasajeros.

Todas las fotografías, ilustraciones y especificaciones empleadas puede que de hecho no representen los modelos o equipos reales; su empleo lleva la intención de usarlos únicamente como referencia, basándose en la última información disponible a la hora de su publicación.

FRANÇAIS

Poulie de Démarreur
N/P 393618

Précautions de Sécurité

Les présentes instructions sont destinées à attirer votre attention sur certains points à exécuter avec précaution. Si vous les négligez, vous risquez . . .
- de vous blesser ou de blesser votre entourage
- de blesser le pilote ou les passagers du bateau
- d'endommager des pièces mécaniques

Le symbole "Sécurité" ⚠ signale les informations importantes pour éviter les blessures à vous-même et à votre entourage.

Le symbole "Remarque" Note signale les informations importantes pour éviter l'endommagement des pièces mécaniques.

Référence Produits et Illustration

Lorsque nous parlons d'une marque déposée, d'un produit ou d'un outil spécifique, on peut utiliser un produit équivalent à la place du produit spécifié. Les produits de substitution doivent avoir les caractéristiques équivalentes, y compris le type, la résistance et le matériau. Une substitution incorrecte peut se traduire par une défaillance de l'installation et des blessures éventuelles pour l'opérateur et/ou les passagers.

Les photographies, croquis et spécifications auxquels on a ici recours peuvent ne pas représenter les modèles ou l'équipement réellement en service : ils ont un rôle purement illustratif et sont basés sur les informations-produit les plus récentes disponibles à la date de publication.

DEUTSCH

Anlasserseilscheibe
Art. Nr. 393618

Sicherheitserwägungen

Diese Anleitungen sollen Sie aug bestimmte Dinge aufmerksam machen, die Sie sehr sorgfältig ausführen sollten. Bei Nichtbeachtung könnten Sie . . .
- sich selbst oder Umstehende verletzen
- den Bootsfahrer oder Mitfahrer verletzen
- mechanische Teile beschädigen

Das Sicherheitssymbol ⚠ steht neben wichtigen Hinweisen, die Sie und andere vor Verletzungen bewahren sollen.

Das Hinweissymbol Anmerkung Note steht neben wichtigen Hinweisen, die die mechanischen Teile vor einer Beschädigung bewahren sollen.

Produktreferenz und Illustration

Wenn auf einen Markennamen, Markenerzeugnis oder Sonderwerkzeug hingewiesen wird, kann ein gleichwertiges Erzeugnis anstelle des angegebenen Produkts verwendet werden. Die verwendeten Ersatzprodukte müssen jedoch die gleichwertigen Eigenschaften, einschliesslich Typ, Festigkeit und Werkstoff, aufweisen. Die Verwendung eines falschen Teils kann zu einer Fehlfunktion des Produkts sowie möglicherweise zu Verletzungen des Bootsfahrers und/oder seiner Mitfahrer führen.

Alle verwendeten Photos, Illustrationen und Spezifikationen zeigen nicht unbedingt gegenwärtige Modelle oder Ausrüstungen, sondern verwerten die letzte gültige Produktinformation zum Zeitpunkt der Veröffentlichung.

ITALIANO

Puleggia Dell'Avviamento
P/N 393618

Norme di Sicurezza

Le presenti istruzioni richiamano la Vostra attenzione sulla necessità di procedere a determinate operazioni con estrema cuatela. In caso contrario, potreste . . .
- ferir Vi, o ferire i presenti
- provocare lesioni al pilota del motoscafo o ai passeggeri
- danneggiare le apparecchiature

Il simbolo di PERICOLO ⚠ accompagna le istruzioni o le informazioni atte ad evitare che sia messa a repentaglio l'incolumità Vostra o degli altri.

Il simbolo ATTENZIONE Note compare accanto alle instruzioni o alle informazioni atte a prevenire danni al motore e alle apparecchiature.

Riferimenti e Illustrazioni Relativi a Determinati Prodotti

Ogni qualvolta viene fatto riferimento ad un marchio di fabbrica, ad un prodotto o ad un particolare utensile, al posto del prodotto menzionato si può utilizzarne uno equivalente. I prodotti sostitutivi devono presentare caratteristiche analoghe in fatto di tipo, resistenza, materiale. L'uso di prodotti inadeguati può dar luogo a malfunzionamento dei medesimi, con conseguente pericolo di lesioni per il pilota e/o i passeggeri.

Le fotografie, illustrazioni e specifiche riportate non si riferiscono necessariamente a modelli o equipaggiamenti realmente esistenti, ma sono intese soltanto a scopo di riferimento e si basano sulle ultime informazioni disponibili sul prodotto al momento della pubblicazione.

SVENSKA

Startremskiva
Reservdelsnummer 393618

Säkerhetssynpunkter

Dessa instruktioner avser att göra Er uppmärksam på vissa åtgärder som bör företas med största omsorg. I annat fall riskerar Ni att . . .
- skada Er själv eller någon i Er omgivning
- skada båtens förare eller passagerare
- skada maskineriet

Säkerhetssymbolen ⚠ anges intill sådan viktig information som avser att förhindra att Ni eller andra åsamkas skada.

Observera-symbolen Obs! Note anges intill sådan viktig information som avser att förhindra att maskineriet skadas.

Produkt Referens och Illustracion

När hänvisning görs till märkesnamn, produkt eller visst verktyg, kan en motsvarande produkt användas i stället för den angivna. De ersättningsprodukter som används måste ha likvärdiga egenskaper, inklusive styrka, typ och material. Felaktigt utbyte kan medföra att produkten blir defekt och ev. orsakar skador på förare och/eller passagerare.

Alla fotografier, illustrationer och specifikationer behöver nödvändigtvis inte vara av den aktuella modellen eller utrustningen, men de är avsedda som referens och baseras på den senast tillgängliga produktionsformationen vid tiden för publiceringen.

Printed in the United States.
©2004 BRP US Inc. All rights reserved.
TM, ® Trademarks and registered trademarks of Bombardier Recreational Products Inc. or its affiliates.

PORTUGUÊS

Polia de Arranque
P/N 393618

Considerações de Segurança

Estas instruções lhe alertarão para determinadas coisas que você deverá fazer muito cuidadosamente. Se você não as faz, poderia . . .
- ferir-se, ou ferir espectadores
- ferir ao operador do barco o passageiros
- danificar a maquinaria

O símbolo, ⚠, aparece próximo a informação importante para prevenir que você e outras pessoas se firam.

O símbolo, Note, aparece próximo a informação importante para manter a maquinaria livre de danos.

Referência e Ilustração do Produto

Quando se faz referência a uma marca, produto ou ferramenta específica, um produto equivalente pode ser usado no lugar do produto referido. Os produtos usados como substitutos deverão ter características equivalentes, incluindo tipo, resistência e material. Substituição incorreta poderá resultar em mal funcionamento do produto e em possíveis ferimentos no operador e/ou passageiros.

Todas as fotografias, ilustrações e especificações usadas podem não necessariamente descrever os modelos ou equipamentos atuais, mas são projetadas para referência baseadas somente na mais recente informação do produto disponível no momento da publicação.

NEDERLANDS

Startersschijf
P/N 393618

Veiligheidsvoorschriften

Deze instructies maken u attent op sommigzingen die zorgvuldig moeten worden nagekeerd. Zonder zou u . . .
- uzelf of omstanders letsel kunnen toebrengen
- de bestuurder of operanden van de boot letsel kunnen toebrengen
- De machines kunnen beschadigen

Het symbool ⚠, OPGELET, wijst op belangrijke gegevens waarmee u kunt voorkomen dat er iemand letsels oploopt.

Het symbool Note, GEBRUIK, staat bij gegevens die moeten voorkomen dat de machines beschadigd worden.

Produkt-Referentie en Illustratie

Als er verwezen wordt naar een merknaam, een produkt of een specifiek gereedschap, mag een gelijkwaardig produkt gebruikt worden in de plaats van het produkt waarnaar wordt verwezen. Vervangprodukten moeten gelijkwaardige eigenschappen hebben, o.m. qua type, sterkte en materiaal. Verkeerde vervanging kan leiden tot een slechte werking van het produkt of eventueel letsel aan de bestuurder en/of de opvarenden.

Alle foto's, illustraties en technische gegevens zijn niet noodzakelijk bedoeld als referentie, gebaseerd op de meest recente produktinformatie op het openbbik van publikatie.

NORGE

Startlyd
Del nr. 393618

Sikkerhetsnyn

Disse anvisningene må følges meget nøye. Hvis ikke kan . . .
- du selv eller folk i nærheten bli skadet,
- batteraren eller passasjerene bli skadet,
- motoren bli skadet.

Sikkerhetssymbolet, ⚠, sitt angitt vid siden av opplysninger som er viktige for å hindre at du selv eller andre blir skadet.

Symbolet NB Note sitat angitt ved siden av opplysninger som er viktige for å hindre at motoren e.l. blir skadet.

Produktreferanse og Illustrasjon

Hvor henvisning gjøres til et merkenavn, produkt eller spesiltk verktøy kan et tilsvarende produkt være brukt istedenfor det produkt som det vises til. Slike produkter må ha nøyaktig de samme egenskaper som det produktet de erstatter, inkludert type, styrke og materialer. Uriktig bestatning kan resultere i svikt med fare for person- og/eller materielskade.

Alle fotografier, illustrasjoner og spesifikasjoner som brukes stemmer ikke nødvendigvis alltid med de aktuelle modeller eller utstyr, men er bare ment som referanse basert på siste tilgjengelige produktinformasjon for utgivelsen.

SUOMI

Käynnistysvetolaite
P/N 393618

Sicherheitserwägungen

Diese Anleitungen sollen Sie aug bestimmte Dinge aufmerksam machen, die Sie sehr sorgfältig ausführen sollten. Bei Nichtbeachtung könnten Sie . . .
- sich selbst oder Umstehende verletzen
- den Bootsfahrer oder Mitfahrer verletzen
- mechanische Teile beschädigen

Das Sicherheitssymbol ⚠ steht neben wichtigen Hinweisen, die Sie und andere vor Verletzungen bewahren sollen.

Das Hinweissymbol Anmerkung Note steht neben wichtigen Hinweisen, die die mechanischen Teile vor einer Beschädigung bewahren sollen.

Produktreferenz und Illustration

Wenn auf einen Markennamen, Markenerzeugnis oder Sonderwerkzeug hingewiesen wird, kann ein gleichwertiges Erzeugnis anstelle des angegebenen Produkts verwendet werden. Die verwendeten Ersatzprodukte müssen jedoch die gleichwertigen Eigenschaften, einschliesslich Typ, Festigkeit und Werkstoff, aufweisen. Die Verwendung eines falschen Teils kann zu einer Fehlfunktion des Produkts sowie möglicherweise zu Verletzungen des Bootsfahrers und/oder seiner Mitfahrer führen.

Alle verwendeten Photos, Illustrationen und Spezifikationen zeigen nicht unbedingt gegenwärtige Modelle oder Ausrüstungen, sondern verwerten die letzte gültige Produktinformation zum Zeitpunkt der Veröffentlichung.

DANSK

Startremskive
P/N 393618

Sikkerhedsoverejelser

Disse instruktioner vil gøre Dem opmærksom på visse ting som De bør gøre meget omhyggeligt. Hvis ikke, kunne De . . .
- skade Dem selv, eller andre
- skade båtføreren, passagerer
- maskinerne

Sikkerhedssymbolet ⚠, står ved siden af vigtig information der skal forhindre Dem selv og andre i at komme til skade.

Note symbolet, OMMERKING, står ved siden af vigtig information for at beskytte maskinerne fra at blive skadet.

Varenhvisning og illustrationer

Tuotteen merkkiin, tuotteeseen tai erityisen työkaluun viittaessa vastaavanlaista tuotetta voidaan käyttää viittaessa mainitun tuotteen sijasta. Vastaavanlaisia tuotteita käytettäessä niiden ominaisuuksien tyyppi, vahvuus ja materiaali muxaanlettuina on vastattava alkuperaisia tuotteita. Väärän tarvikkeiden käyttö voi johtaa tuotteen vaurioitumiseen ja mahdollisesti koneen käyttäjän ja/tai matkustajien loukkaantumiseen.

Valokuvat, piirrokset ja eritelyt, joita on käytetty, eivät välttämättä kuvaa olemassa olevia malleja tai laitteita, vaan ne on tarkoitettu ainoastaan viitteeksi perustuen viimeisin painatuksen aikana saatavissa olevain tuotetiothin.

SVENSKA

Startmiljud
Del nr. 393618

Säkerhetsnyn

Dessa instruktioner avser att göra Er uppmärksam på vissa åtgärder som bör företas med största omsorg. I annat fall riskerar Ni att . . .
- skada Er själv eller någon i Er omgivning
- skada båtens förare eller passagerare
- skada maskineriet

Säkerhetssymbolen ⚠ anges intill sådan viktig information som avser att förhindra att Ni eller andra åsamkas skada.

Observera-symbolen Obs! Note anges intill sådan viktig information som avser att förhindra att maskineriet skadas.

Produkt Referens och Illustracion

När hänvisning görs till märkesnamn, produkt eller visst verktyg, kan en motsvarande produkt användas i stället för den angivna. De ersättningsprodukter som används måste ha likvärdiga egenskaper, inklusive styrka, typ och material. Felaktigt utbyte kan medföra att produkten blir defekt och ev. orsakar skador på förare och/eller passagerare.

Alla fotografier, illustrationer och specifikationer behöver nödvändigtvis inte vara av den aktuella modellen eller utrustningen, men de är avsedda som referens och baseras på den senast tillgängliga produktionsformationen vid tiden för publiceringen.

Printed in the United States.
©2004 BRP US Inc. All rights reserved.
TM, ® Trademarks and registered trademarks of Bombardier Recreational Products Inc. or its affiliates.

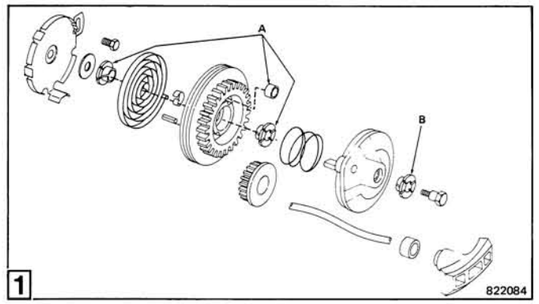

ENGLISH

Preface

This starter pulley may be used as a replacement part on Johnson® or Evinrude® 4 models 1970 thru 1978 and 4.5 models 1980 and later.

This starter pulley requires a larger diameter starter rope (not furnished). Obtain rope before starting repair.

Installation Information

Cut starter rope from roll P/N 316706. Use length stated in service manual or parts catalog for the engine being serviced.

1 The new plastic pulley eliminates the starter rope bushing and a bushing from each side of the pulley (A). Discard them if they are installed in the pulley being replaced. Do not remove the bushing from the idler gear arm (B).

Disregard installation instructions for these bushings in earlier service manuals.

Follow the rope replacement instructions in the service manual for the engine being repaired.

Use Lubriplate 777 to lubricate starter spring.

The knot will seat in the pulley cavity on the new pulley rather than against the pulley bushing on earlier models.

Apply Screw Lock P/N 384848 to the threads of the shoulder screw before installing.

Adjust the idler gear arm as covered in the service manual before tightening the shoulder screw to a torque of 14-16 N·m (10-12 ft. lb.).

ESPAÑOL

Prefacio

Esta polea de arranque puede ser usada como pieza de reemplazo en los modelos Johnson® y Evinrude® de 4, de 1970 hasta 1978 y en los modelos de 4.5 de 1980 y más recientes.

Esta polea de arranque requiere una cuerda de arranque de mayor diámetro (no suministrada). Obtenga la cuerda antes de comenzar la reparación.

Información de Instalación

Corte la cuerda de arranque del rollo P/N 316706. Use la longitud citada en el manual de servicio o en el catálogo de partes correspondiente al motor que está siendo reparado.

1 La nueva polea de plástico elimina el buje del arranque de cuerda y los bujes de los lados de la polea (A). Descartelos si están instalados en la polea que se está reemplazando. No retire el buje del brazo del engranaje libre (B).

No haga caso a las instrucciones de instalación de estos bujes en Manuales de Servicio anteriores.

Siga las instrucciones de reemplazo de la cuerda en el Manual de Servicio correspondiente al motor que esta siendo reparado.

Use Lubriplate 777 para lubricar el resorte del arranque.

El nudo asentará en la cavidad de la polea nueva, envés de asentar contra el buje de la polea en Modelos anteriores.

Aplique Screw Lock P/N 384848 en la rosca del tornillo con hombro antes de instalarlo.

Ajuste el brazo del engranaje libre de acuerdo con el Manual de Servicio antes de apretar el tornillo con hombro a un torque de 14-16 N·m.

FRANÇAIS

Avant-propos

Cette poulie de démarreur peut être utilisée comme pièce de remplacement sur les moteurs Johnson® ou Evinrude® modèles 4, années 1970 à 1978, et sur les modèles 4.5, années 1980 et ultérieures.

Cette poulie de démarreur nécessite un cordon de diamètre plus grand (non fourni). Se procurer un cordon avant d'entreprendre la réparation.

Instructions de montage

Prendre la longueur de cordon de démarreur nécessaire dans le rouleau N/P 316706. Choisir la longueur mentionnée dans le manuel de service ou dans le catalogue de pièces pour le moteur en question.

1 Cette nouvelle poulie en plastique rend inutiles le coussinet du cordon de démarrage et les coussinets de part et d'autre de la poulie (A). Jeter ces 3 pièces si elles équipent la poulie à remplacer. Conserver le coussinet du bras d'engrenage de relenti (B).

Passer les instructions de montage se rapportant à ces coussinets dans les manuels de service antérieurs.

Suivre les instructions de remplacement du cordon dans le manuel de service se rapportant au moteur à réparer.

Utiliser de l'huile Lubriplate 777 pour lubrifier le ressort du démarreur.

Le noeud se bloque dans le creux de la nouvelle poulie au lieu de porter contre le coussinet de poulie comme sur les modéles antérieurs.

Appliquer du produit de blocage Screw Lock N/P 384848 sur le filetage de la vis à épaulement avant le montage de cette dernière.

Régler le bras d'engrenage de ralenti conformément aux instructions du manuel de service avant de serrer la vis à épaulement à 14-16 N·m.

DEUTSCH

Vorwort

Die Anlasserseilscheibe kann bei Johnson® - und Evinrude®4-Modellen Baujahr 1970 - 1978 und bei 4.5-Modellen ab Baujahr 1980 als Ersatzteil verwendet werden.

Die Anlasserseilscheibe benötigt ein Startseil mit größerem Durchmesser (nicht migeliefert). Vor Beginn der Reparatur ist ein neues Seil zu besorgen.

Einbauanleitung

Das Startseil von der Seilrolle Art. Nr. 316706 ablängen. Die im Wartungshandbuch bzw. Teilekatalog für den instandzusetzenden Motor angegebene Länge verwenden.

1 Bei der neuen Plastikscheibe entfällt die Starterseilbuchse sowie eine Buchse an jeder Seite der Scheibe (A). Diese wegwerfen, wenn sie an der Scheibe, die ausgetauscht wird, eingebaut sind. Die Buchse vom Zwischenradarm (B) nicht entfernen.

Die Einbauanleitungen für diese Buchsen in älteren Wartungshandbüchern unbeachtet lassen.

Die Anweisungen für den Austausch des Seils im Wartungshandbuch für den Motor, der instandgesetzt wird, befolgen.

Zum Schmieren der Anlasserfeder Lubriplate 777 verwenden.

Bei der neuen Scheibe kommt der Knoten in der Vertiefung der Scheibe statt gegen die Scheibenbuchse wie bei den älteren Modellen zu liegen.

Schraubensicherungslack (Screw Lock), Teilnr. 384848, an den Gewindegängen der Bundschraube von dem Einbau auftragen.

Den Zwischenradarm, wie im Wartungshandbuch beschrieben, einstellen, bevor die Bundschraube auf das Anzugsmoment von 14-16 N·m angezogen wird.

ITALIANO

Introduzione

Questa puleggia dell'avviamento può essere usata come par te di ricambio sui modelli Johnson® o Evinrude® versioni dal 1970 al 1978 e modelli 4,5 versione 1980 e successive.

Questa puleggia dell'avviamento richiede una fune d'avviamento con diametro più grosso (non fornita). Procurarsi la fune prima di iniziare la riparazione.

Istruzioni per l'Installazione

Tagliare il rotolo della fune di avviamento P/N 316706. Seguire la lunghezza stabilita nel manuale di manutenzione o nel catalogo delle parti di ricambio al fine di procedere alla manutenzione del motore.

1 La nuova puleggia di plastica consente di eliminare la boccola della corda di avviamento e le boccole sui due lati della puleggia (A). Togliere questi pezzi se sono montati sulla puleggia da sostituire. Non togliere, invece, la boccola dell'albero di rinvio (B).

Non tenere conto delle istruzioni per l'installazione di tali boccole, che figuravano nei precedenti manuali di manutenzione.

Seguire le istruzioni relative alla sostituzione della corda, contenute nel manuale di manutenzione concernente il motore da riparare.

Lubrificare la molla con Lubriplate 777.

Il nodo va posizionato nella cavità della puleggia (nuovo modello) anziché contro la boccola della medesima, come nei precedenti modelli.

Applicare Screw Lock N/P 384848 sulla filettatura della vite di spallamento prima di installarla.

Regolare l'albero di rinvio come indicato nel manuale di manutenzione, prima di stringere la vite di spallamento con una coppia di serraggio di 14-16 N·m.

SVENSKA

Förord

Denna startremskiva kan användas som utbytesdel på Johnson® eller Evinrude® 4 modeller från 1970 t.o.m. 1978 samt 4.5 modeller från 1980 och framåt.

Denna startremskiva kräver startsnöre med stor diameter (medföljer ej). Skaffa startsnöre innan reparationen påbörjas.

Installationsinformation

Skär av startsnöre från rulle reservdelsnummer 316706. Använd den längd som anges i servicehandboken eller reservdelskatalogen till den motor som repareras.

1 Det nya plastdrevet eliminerar bussningen för startsnöret samt bussningen på var sin sida av drevet (A). Om dessa bussningar finns monterade i detadrev som skall ersättas, kan dessa kasseras. Tag inte bort bussningen från tomgångsarmen (B).

Beakta icke installationsanvisningar i tidigare servicehandböcker beträffande dessa bussningar.

Följ de anvisningar för byte av startsnöre som ges i servicehandboken för respektive motor.

Smörj startfjädern med Lubriplate 777.

Snörknuten placeras i den härtill avsedda urgröpningen i den nya drevskivan i stället för att ligga mot drevbussningen som i de tidigare modellerna.

Montera Screw Lock P/N 384848 i gängorna på ansatsskruven före installation.

Justera tomgångsarmen enligt beskrivningarna i servicehandboken innan ansatsskruven dras åt med ett vridomoment av 14-16 N·m.

PORTUGUÊS

Prefácio

Esta polia de arranque deverá ser usada como peça de substituição nos modelos 4 de 1970 até 1978 e 4.5 de 1980 e posteriores, Johnson® ou Evinrude®.

Esta polia de arranque requer uma corda de arranque de diâmetro maior (não é fornecida). Obtenha a corda antes de começar o reparo.

Informação de Instalação

Corte a corda de arranque do rolo P/N 316706 Utilize o comprimento determinado no manual de serviço ou no catálogo de peças, correspondente ao motor que está sendo reparado.

1 A nova polia de plástico elimina a bucha do arranque de corda e as buchas de cada lado da polia (A). Descarte-se delas se elas estão instaladas na polia que está sendo substituída. Não remova a bucha do braço da engrenagem livre (B).

Desconsidere as instruções para instalação destas buchas dos Manuais de Serviço anteriores.

Siga as instruções para substituição da corda, no Manual de Serviço correspondente ao motor que está sendo reparado.

Use Lubriplate 777 para lubrificar a mola de arranque.

O nó assentará na cavidade da polia nova em vez de assentar contra a bucha da polia nos modelos anteriores.

Aplique Screw Lock P/N 384848 nas roscas do parafuso com ombro antes de instalá-lo.

Ajuste o braço da engrenagem livre de acordo com o Manual de Serviço, antes de apertar o parafuso com ombro a um torque de 14-16 N.m.

NEDERLANDS

Inleiding

Deze startersschijf kan als vervangingsonderdeel gebruikt worden op Johnson® of Evinrude® modellen 4, 1970 tot 1978, en modellen 4.5, 1980 en later.

Voor deze startschijf heeft men een dik starttouw nodig (niet bijgeleverd). Voordat u met de herstelling begint, het touw klaarleggen.

Montage-informatie

Het starttouw van rol P/N 316706 snijden. De lengte opgegeven in de Onderhoudshandleiding of in de onderdelencatalogus bij de bewuste motor gebruiken.

1 Bij de nieuwe Kunststof-schijf zijn er geen bus voor het starttouw en geen bus aan elke kant van de schijf (A) meer nodig. Als ze bij de te vervangen schijf nog gebruikt werden kunt u ze weggooien. De bus van de spanrandwielarm (B) moet behouden blijven.

Met de montagevoorschriften voor deze bussen uit vroegere handleidingen hoeft geen rekening te worden gehouden.

U volgt de instructies voor het vervangen van het startrouw in de onderhoudshandleiding bij de betrokken motor.

Lubriplate 777 gebruiken om de startveer te smeren.

De knoop moet in de inkeping van de nieuwe schijf komen te liggen en niet tegen de bus van de schijf, zoals bij vroegere modellen.

Op de schroefdraad van schouderschroef Screw Lock P/N 384848 aanbrengen.

De spanrandwielarm bijregelen zoals aangegeven in de onderhoudshandleiding voor u borstschroef aandraait tot een koppel van 14-16 N·m.

Juster armen til tomgangsgeret som nevnt i håndboken før skruen trekkes til med et moment på 14-16 N m.

DANSK

Indledning

Denne startermskive kan anvendes som udskiftningsdel på Johnson® eller Evinrude® 4 modeller 1970 til og med 1978 samt 4.5 modeller 1980 og senere.

Denne startersnor er rullen P/N 316706. Brug den længde, der er nævnt i Service håndbogen eller Reservedelskataloget for den pågældende motor.

1 Den nye plastikskrisse overflødiggør startsnorens bøsning og en bøsning på hver side af trissen (A). Fjern dem hvis de findes i den trisse som skal skiftes ud. De må ikke fjerne bøsningen fra mellemhjulsarmen (B).

Se bort fra monteringsinstruktionerne for disse bøsninger i tidligere service-bøger.

Følg vejledningen for udskiftning af snoren i servicebogen for den motor der skal reparares.

Brug Lubriplate 777 til smøring af startfjederen.

Knuden anbringes i trissens spor på den nye model i stedet for mod trisse bøsningen på tidligere modeller.

Smør Screw Lock P/N 384848 på gevindet af kravesskruen inden monteringen.

Mellemhjulsarmen justeres som beskrevet i Serviceboegen inden spænding af kravesskruen til et moment på 14-16 N.m.

NORSK

Innledning

Dette startskjelet kan brukes som reservedel til Johnson® eller Evinrude® 4 modeller 1970 t.o.m. 1978 og 4.5 modeller 1980 og senere.

Til dette startskjelet må man bruke en startsnor med større diameter (følger ikke med). De bør derfor skaffe Dem en slik snor før De utfører reparasjonen.

Montringsanvisninger

Kutt startsnoren fra rullen, del nr. 316706. Lengden må være som oppgitt i servicehåndboken eller deltakatalogen for den aktuelle motor.

1 Den nye plastskiven avskaffer startsnorens foring og en foring fra hver side av skiven (A). Kast disse hvis de finnes i skiven som erstattes. Ta ikke foringen av armen for tomgangsgeret (B).

Se helt bort fra monteringsanvisningene for disse foringene i tidligere håndbøker.

Følg avsnittene for skifte av startsnor i håndboken for den motor som reparares.

Brukt Lubriplate 777 for å smøre startfjæren.

Simpulnya akan terletak dalam rongga puli pada puli baru dan bukannya bertentangan dengan tabung puli sebagaimana yang terdapat dalam model model terdahulu.

Pasang kunci sekerup P/N 384848 ke ujiran bahu sekerup sebelum dipasang.

Setel lengan roda gigi sekunder sebagaimana yang ditulis dalam Manual Servis sebelum mengetakan sekerup bahu dengan menggunakan torque hingga 14-16 N·m.

SUOMI

Esipuhe

Laitetta voidaan käyttää vaihtoosana Johnson® - ja Evinrude® 4 - malleissa (1970 - 1978) ja vm 1980 ja myöhemmissä 4.5 - malleissa.

Laite edellyttää polkimiekkaiseltaan paksumpaa vetokötyrää (ei toimi.). Hankki köysi ennen korjaustöitä.

Asentaminen

Leikkaa käynnistysköysi rullasta P/N 316706. Käytä huoltokirjassa tai oselauetelossa mainittua pituutta ao. moottorille.

1 Tätä uutta muovipyörää käytettässä ei ennää tarvita käynnistysnaran holkkia eikä hihnapyörän kummaankin puolella olevia holkkeja (A). Kyllää ne, mikäli niitä on käytetty uusttavassa hihnapyörässä. Älä poista kuitenkaan joutokäyntipyörän keskustapin hylysä (B).

Jätä naita holkkeja koskevat, aikaisemmissa huoltokirjoissa esitetyt asennusohjeet huomioimatta.

Noudata korjattavan koneen huoltokirjassa esitettyjä käynnistysnaran uusimisohjeita.

Käynnistinjousi voidellaan Lubriplate 777: llä.

Solmu sopii uuden hihnapyörän uraan, kun se taas siitäisi hihnapyörän holkilla aikaisemmissa malleissa.

Voitele lukitusruuvin kierteet ruuvinlukitusaine-ella, tuote n:o 384848, ennenkuin asennat ruuvin paikoilleen.
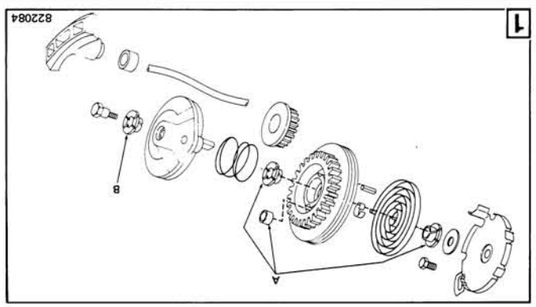
Säädä joutokäyntipyörän keskustappi huoltokirjan kuvassa esitetyllä tavalla, ennenkuin kiristät lukitusruuvin 14-16 N.m momentilla.